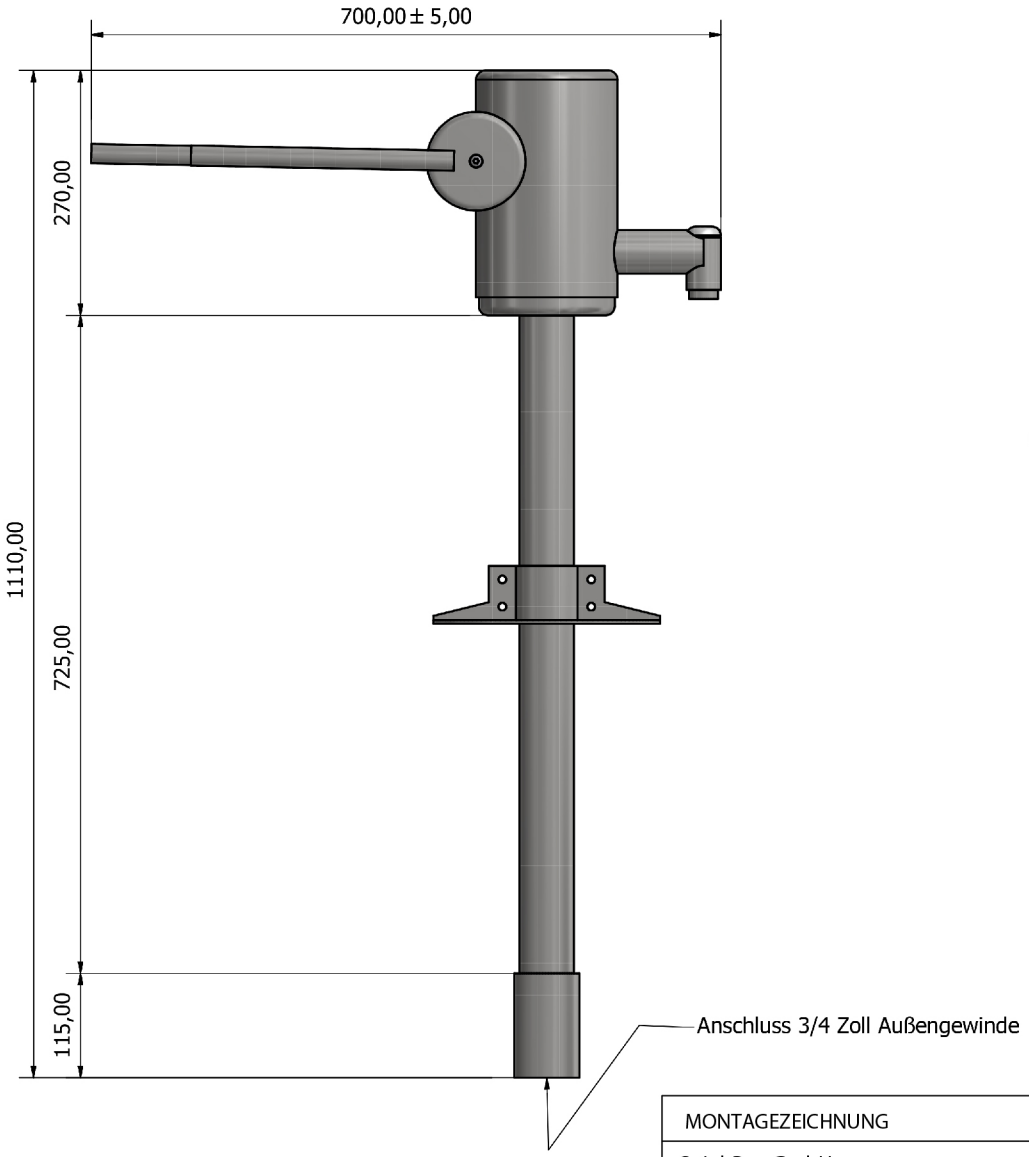

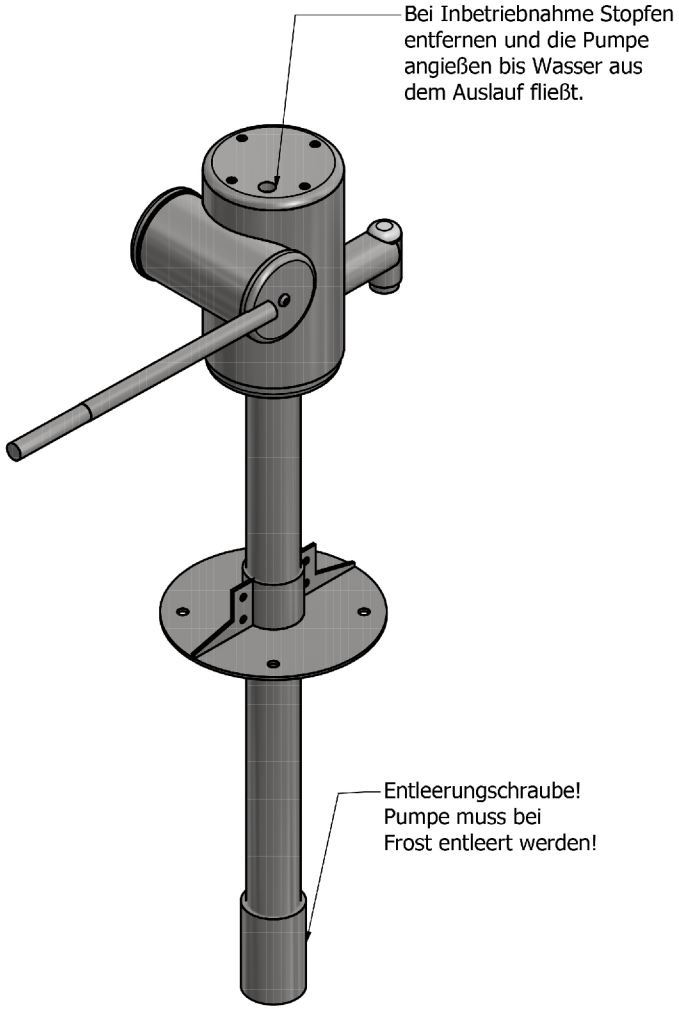

MONTAGEZEICHNUNG	Bearbeiter: Matti Plundke	Datum: 14.12.2015	Blatt: 1/1
Spiel-Bau GmbH Alte Weinberge 21 - 14776 Brandenburg / Havel Tel.: 03381 / 26 14 0 - Fax.: 03381 / 26 14 18	Spielplatzpumpe Taya Best.-Nr.: 3.3158		